Productfiche

PUZ-ZM250YKA2 | MSDF-1111R2 | 4 x PEAD-M60JA2

Buitenunit Binnenunit					PUZ-ZM250YKA2 4 x PEAD-M60JA2
Set	Koeling	Nominale capaciteit		kW	22,0 (11,2~28,0)
		Opgenomen vermogen		kW	8,05
		SEER of $\eta_{s,c}$ | Seizoensenergieklasse			282,0% | -
		Jaarlijks energieverbruik		kWh	-
	Verwarming	Nominale capaciteit		kW	27,0 (12,5~31,5)
		Opgenomen vermogen		kW	7,82
		SCOP of $\eta_{s,h}$ | Seizoensenergieklasse			172,2% | -
		Jaarlijks energieverbruik		kWh	-
		Capaciteit bij -10°C		kW	16,5 (7,6~19,2)
Buitenunit	Specificaties	Afmetingen (B x D x H)		mm	1050 x 330 x 1338
		Gewicht		kg	138,0
		Koeling	Geluidsvermogen	dB(A)	77
			Geluidsdruk	dB(A)	59
			Luchtvolume	m^3/u	8.400
			Toepassingsgebied	°C	-15~46
		Verwarming	Geluidsdruk	dB(A)	62
			Luchtvolume	m^3/u	8.400
			Toepassingsgebied	°C	-20~+21
	Koeltechnische gegevens	Diameter vloeistof- & gasleiding		"	1/2 - 1 1/8
		Maximale leidinglengte		m	100
		Maximaal hoogteverschil		m	30
		Koelmiddel			R32
		Hoeveelheid koelmiddel		kg	6,8
		CO_2-equivalent		ton	4,590
		Koelmiddelvoorvulling voor		m	30
		Navulhoeveelheid koelmiddel		g/m	40
		Maximale koelmiddelvulling		kg	9,2
		CO_2-equivalent bij max. koelmiddelvulling		ton	6,210
	Elektrische gegevens	Voedingsspanning		V;f;Hz	400;3+N;50
		Voedingskabel		mm^2	5G 6
		Afzekering		A	32
Binnenunit	Specificaties	Afmetingen (B x D x H)		mm	1100 x 732 x 250
		Gewicht		kg	29,5
		Koeling	Geluidsvermogen	dB(A)	56
			Geluidsdruk	dB(A)	26-32-35
			Luchtvolume	m^3/u	870-1080-1260
		Verwarming	Geluidsdruk	dB(A)	26-32-35
			Luchtvolume	m^3/u	870-1080-1260
		Beschikbare statische druk		Pa	35-50-70-100-150
	Specificaties rooster	Afmetingen (B x D x H)		mm	-
		Gewicht		kg	-
	Elektrische gegevens	Voedingsspanning		V;f;Hz	Via de buitenunit
		Voedingskabel		mm^2	-
		Afzekering		A	-
		Communicatiekabel		mm^2	4G 2,5

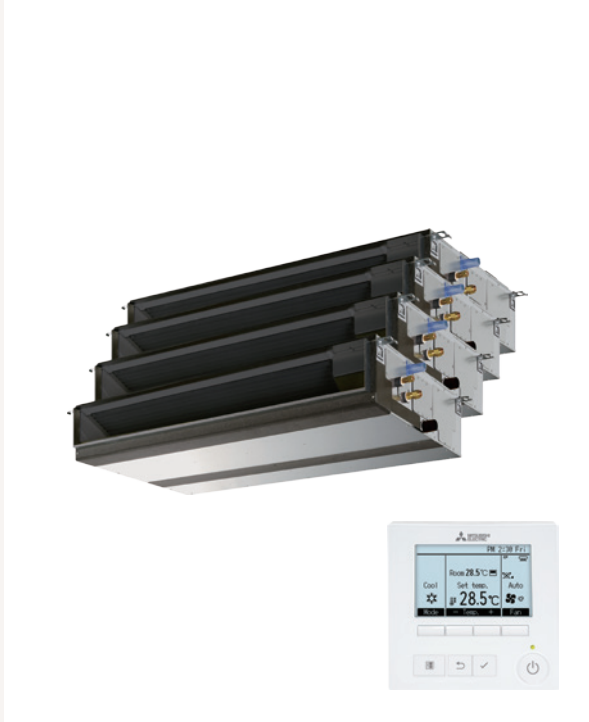

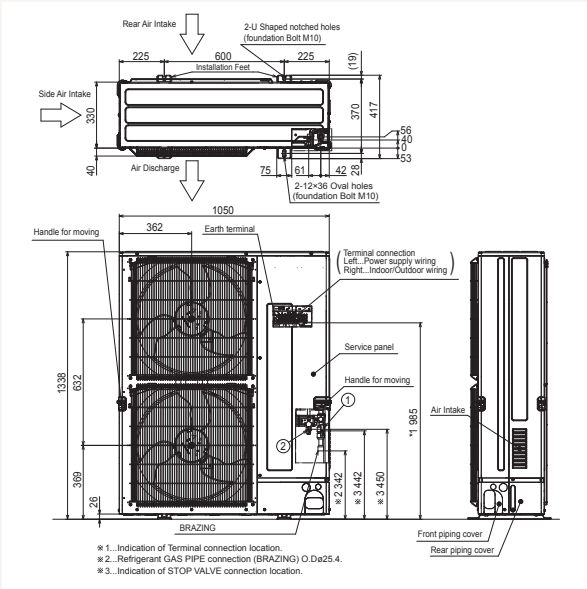

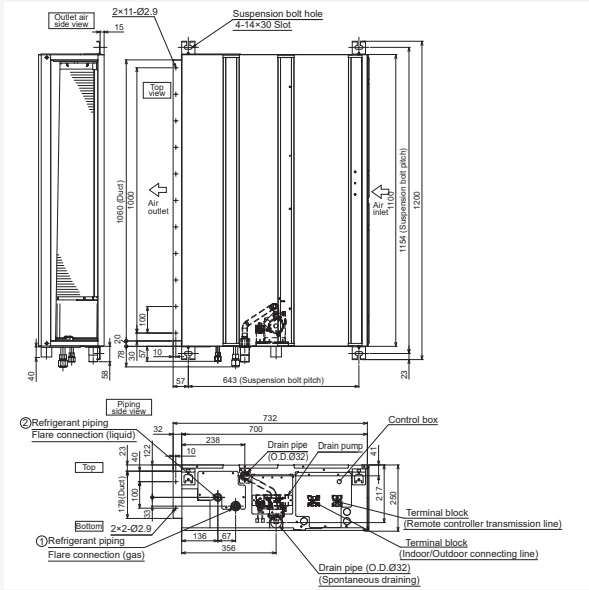

Fiche produit

PUZ-ZM250YKA2 | MSDF-1111R2 | 4 x PEAD-M60JA2
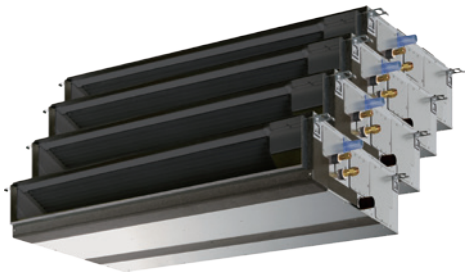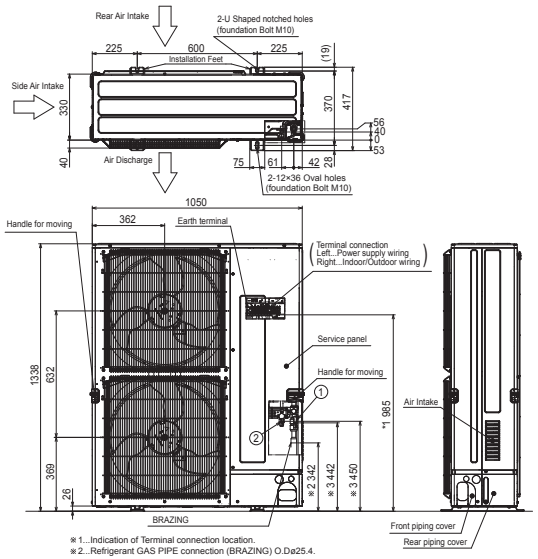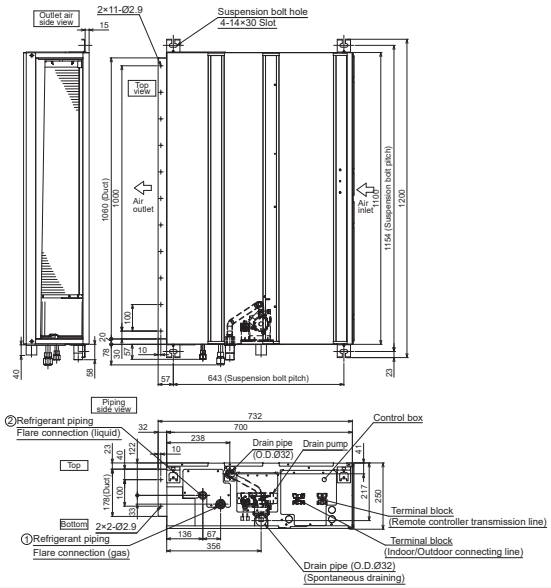
Unité extérieure Unité intérieure					PUZ-ZM250YKA2 4 x PEAD-M60JA2
Set	Froid	Capacité nominale		kW	22,0 (11,2~28,0)
		Puissance absorbée		kW	8,05
		SEER ou $\eta_{s,c}$ | Classe énergétique saisonnier			282,0% | -
		Consommation annuelle d'énergie		kWh	-
	Chauffage	Capacité nominale		kW	27,0 (12,5~31,5)
		Puissance absorbée		kW	7,82
		SCOP ou $\eta_{s,h}$ | Classe énergétique saisonnier			172,2% | -
		Consommation annuelle d'énergie		kWh	-
		Puissance à -10°C		kW	16,5 (7,6~19,2)
Unité extérieure	Spécifications	Dimensions (L x P x H)		mm	1050 x 330 x 1338
		Poids		kg	138,0
		Froid	Puissance acoustique	dB(A)	77
			Pression acoustique	dB(A)	59
			Débit d'air	m³/h	8.400
			Plage de fonctionnement	°C	-15~46
		Chauffage	Pression acoustique	dB(A)	62
			Débit d'air	m³/h	8.400
			Plage de fonctionnement	°C	-20~+21
	Données frigorifiques	Diamètre conduite liquide & gaz		"	1/2 - 1 1/8
		Longueur maximale		m	100
		Dénivellation maximale		m	30
		Type de fluide frigorigène			R32
		Précharge de fluide frigorigène		kg	6,8
		Équivalent CO_2		tonnes	4,590
		Précharge de fluide frigorigène pour		m	30
		Volume de mise à niveau du fluide frigorigène		g/m	40
		Charge de fluide frigorigène maximale		kg	9,2
		Équivalent CO_2 en charge maximale		tonnes	6,210
	Données électriques	Alimentation électrique		V;ph;Hz	400;3+N;50
		Câble d'alimentation		mm²	5G 6
		Taille de fusible recommandée		A	32
Unité intérieure	Spécifications	Dimensions (L x P x H)		mm	1100 x 732 x 250
		Poids		kg	29,5
		Froid	Puissance acoustique	dB(A)	56
			Pression acoustique	dB(A)	26-32-35
			Débit d'air	m³/h	870-1080-1260
		Chauffage	Pression acoustique	dB(A)	26-32-35
			Débit d'air	m³/h	870-1080-1260
		Pression statique disponible		Pa	35-50-70-100-150
	Spécifications grille	Dimensions (L x P x H)		mm	-
		Poids		kg	-
	Données électriques	Alimentation électrique		V;ph;Hz	Via l'unité extérieure
		Câble d'alimentation		mm²	-
		Taille de fusible recommandée		A	-
		Câble de communication		mm²	4G 2,5